MF | 60° P | HSS | DIN 223 | 1.5P

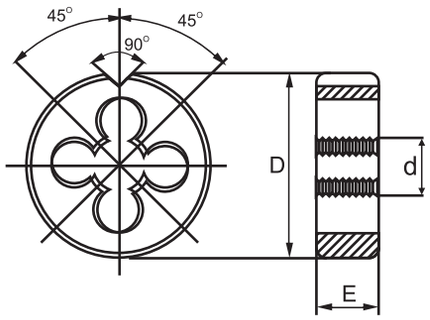

METRİK İNCE DİŞ PAFTA 6g HSS (950)				C.223M	C.223ML SOL
d	P	D	E	FİYAT KODU	FİYAT KODU
M33	1,5	65	18	08495	08525
M34	2	65	18	08496	08526
M34	1,5	65	18	08497	08527
M35	1,5	65	18	08498	08528
M36	3	65	25	08499	08529
M36	2	65	18	08500	08530
M36	1,5	65	18	08501	08531
M38	2	75	20	08502	08532
M38	1,5	65	20	08503	08533
M39	3	75	30	08504	08534
M39	2	75	20	08505	08535
M39	1,5	75	20	08506	08536
M40	3	75	30	08507	08537
M40	2	75	20	08508	08538
M40	1,5	75	20	08509	08539
M42	3	75	30	08510	08540
M42	2	75	20	08511	08541
M42	1,5	75	20	08512	08542
M45	3	90	36	08513	08543
M45	2	90	22	08514	08544
M45	1,5	90	22	08515	08545
M48	3	90	36	08516	08546
M48	2	90	22	08517	08547
M48	1,5	90	22	08518	08548
M50	3	90	36	08519	08549
M50	2	90	22	08520	08550
M50	1,5	90	22	08521	08551
M52	3	90	36	08522	08552
M52	2	90	22	08523	08553
M52	1,5	90	22	08524	08554
HSS → Yüksek hız çeliği			KULLANIM ALANI	El ve makinalarda kullanmaya uygundur. Eğik ağız bileme özelliği ile temiz vida elde edilir. Tüm çelik türlerinde kullanıma uygundur.	El ve makinalarda kullanmaya uygundur Eğik ağız bileme özelliği ile temiz vida elde edilir. Tüm çelik türlerinde kullanıma uygundur. Sol diş açma işleminde kullanılır.